Maßzeichnung wodtke ›Momo‹ (KK 50 RW)

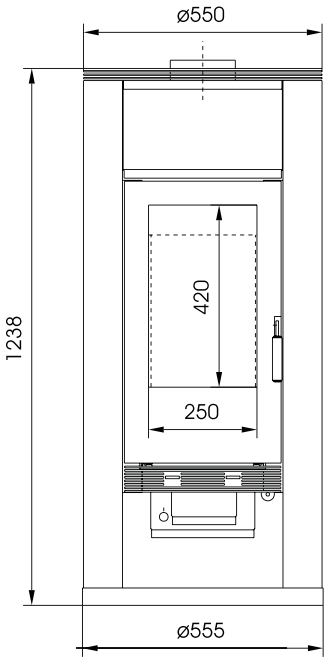

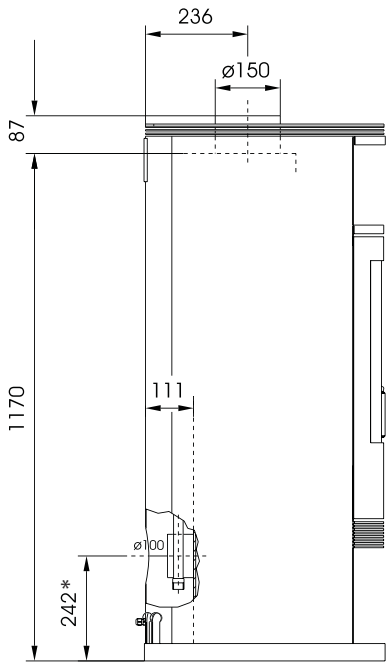

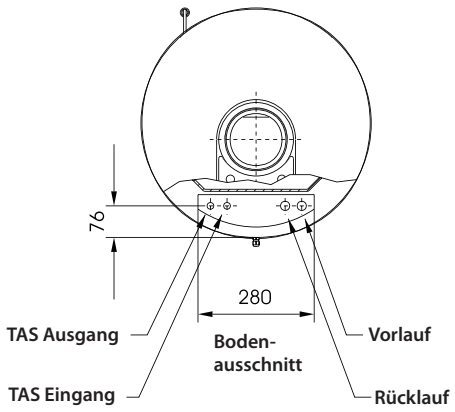

* **Mitte Anschluss-Stutzen externe Verbrennungsluft**

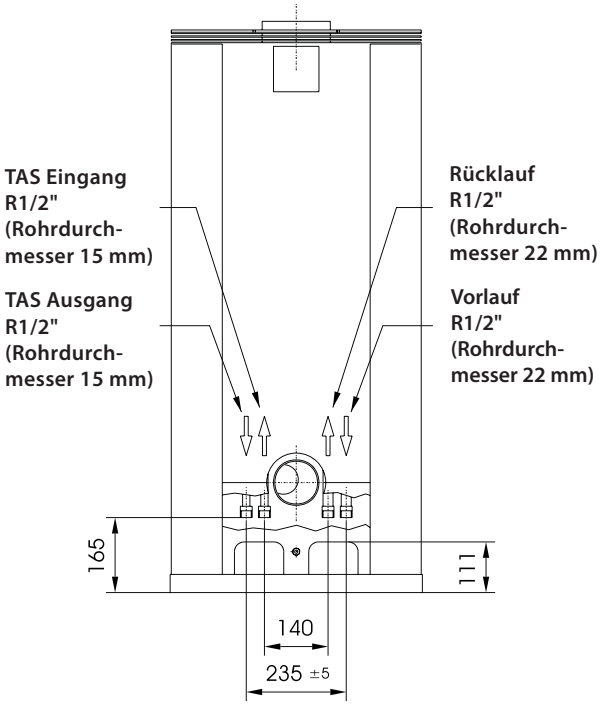

wodtke
wärmer wohnen

© wodtke GmbH • 06/2009 • Alle Rechte und technische Änderungen vorbehalten.