Maßzeichnung wodtke ›Vision7‹ (KK 65 H)

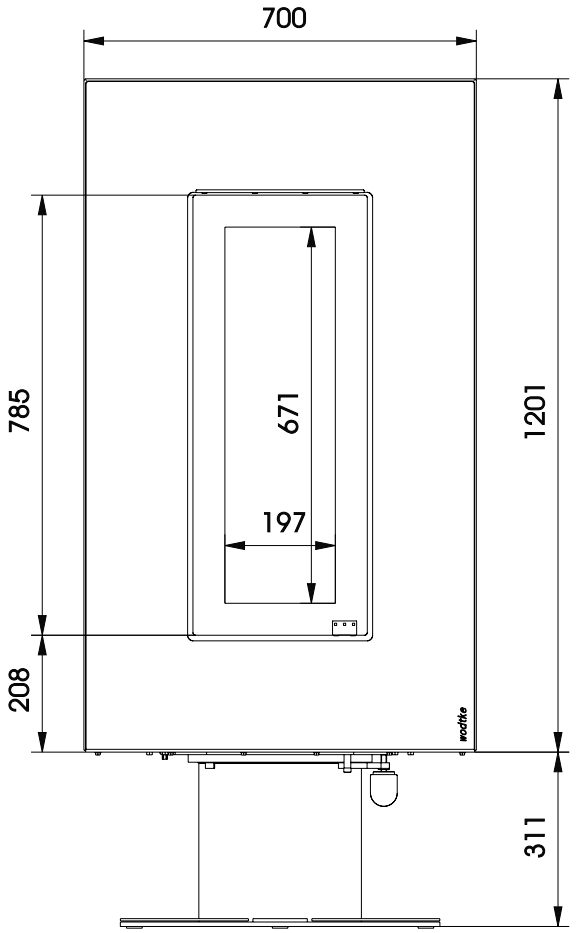

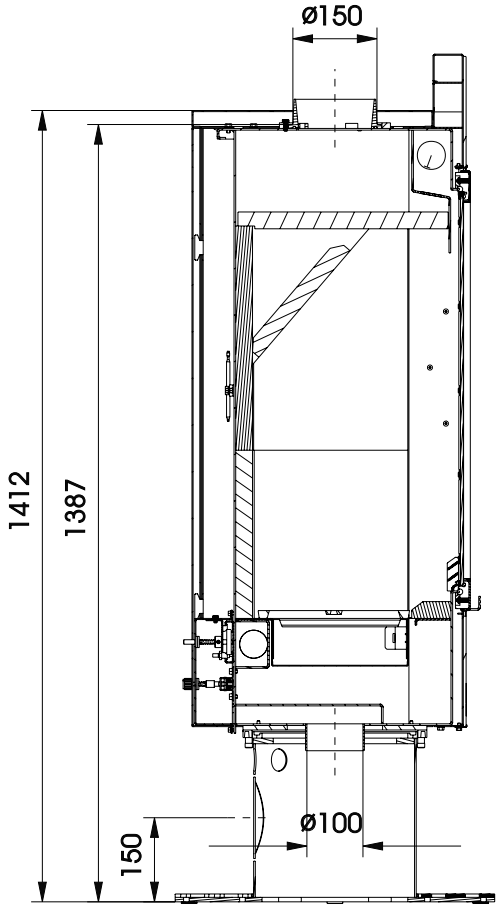

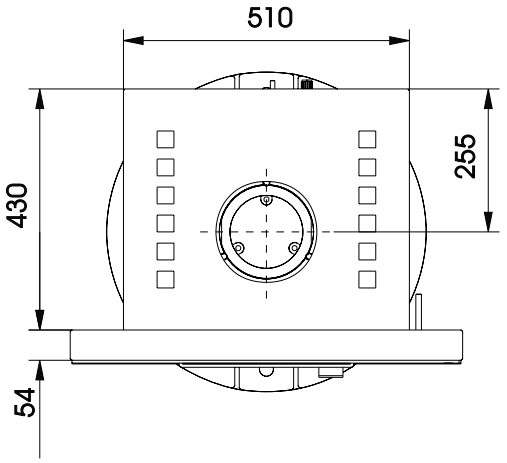

wodtke
wärmer wohnen

© wodtke GmbH • 03/2007 • Alle Rechte und technische Änderungen vorbehalten.